1 – 1

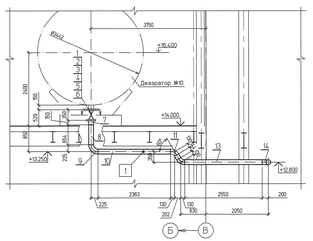

2 – 2

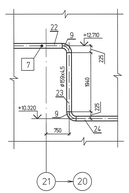

3 – 3

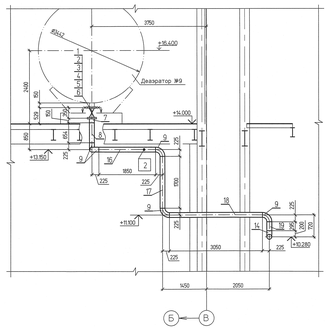

4 – 4

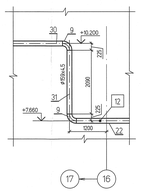

5 – 5

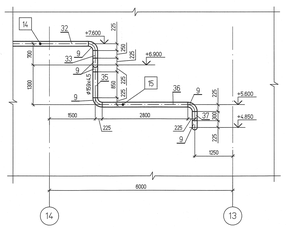

6 – 6

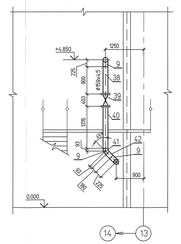

Условные обозначения

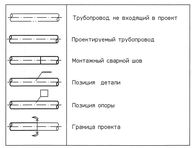

План

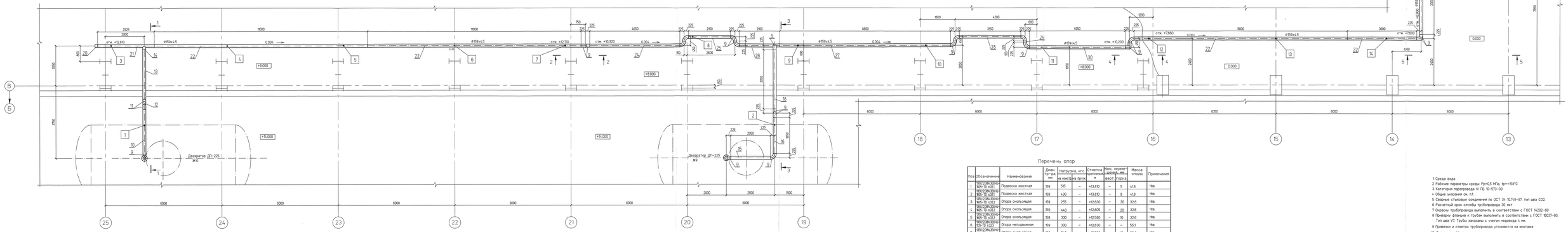

Перечень опор

Поз.	Обозначение	Наименование	Диам. тр-да, мм	Нагрузка, кгс на конст.	на пруж.	Отметка крепления, м	Макс. перемещение, мм вверх	горизонт.	Масса опоры, кг	Примечания
1	1350.12.ЗМА.ЗОЦНУ-1605-ТО.ч.321	Подвеска жесткая	159	515	–	+13.810	–	5	41,8	Нов.
2	1350.12.ЗМА.ЗОЦНУ-1605-ТО.ч.321	Подвеска жесткая	159	430	–	+13.810	–	8	41,8	Нов.
3	1350.12.ЗМА.ЗОЦНУ-1605-ТО.ч.322	Опора скользящая	159	255	–	+12.630	–	30	32,6	Нов.
4	1350.12.ЗМА.ЗОЦНУ-1605-ТО.ч.323	Опора скользящая	159	440	–	+12.605	–	20	32,6	Нов.
5	1350.12.ЗМА.ЗОЦНУ-1605-ТО.ч.322	Опора скользящая	159	330	–	+12.590	–	10	32,6	Нов.
6	1350.12.ЗМА.ЗОЦНУ-1611-ТО.ч.323	Опора неподвижная	159	330	–	+12.630	–	–	95,1	Нов.
7	1350.12.ЗМА.ЗОЦНУ-1611-ТО.ч.323	Опора скользящая	159	540	–	+12.530	–	10	32,6	Нов.
8	1350.12.ЗМА.ЗОЦНУ-1611-ТО.ч.323	Опора скользящая	159	620	–	+10.115	–	8	48,1	Нов.
9	1350.12.ЗМА.ЗОЦНУ-1611-ТО.ч.321	Опора скользящая	159	510	–	+10.095	–	1	28,2	Нов.
10	1350.12.ЗМА.ЗОЦНУ-1611-ТО.ч.321	Опора скользящая	159	465	–	+10.095	–	11	28,2	Нов.
11	1350.12.ЗМА.ЗОЦНУ-1611-ТО.ч.321	Опора скользящая	159	490	–	+10.045	–	17	28,2	Нов.
12	1350.12.ЗМА.ЗОЦНУ-1611-ТО.ч.323	Опора скользящая	159	670	–	+7.655	–	4	46,7	Нов.
13	1350.12.ЗМА.ЗОЦНУ-1611-ТО.ч.323	Опора скользящая	159	385	–	+7.450	–	7	13,4	Нов.
14	1350.12.ЗМА.ЗОЦНУ-1611-ТО.ч.323	Опора скользящая	159	485	–	+7.450	–	17	17,2	Нов.
15	1350.12.ЗМА.ЗОЦНУ-1611-ТО.ч.321	Подвеска жесткая	159	400	–	+7.600	–	11	9,6	Нов.
16	1350.12.ЗМА.ЗОЦНУ-1611-ТО.ч.323	Подвеска пружинная	159	660	191	+5.350	3	7	57,9	Нов.

ИТОГО: 546,6 кг

1 Среда вода
2 Рабочие параметры среды Ру=0,5 МПа, tр=+158°С
3 Категория трубопровода IV ПБ 10-573-03
4 Общие указания см. л.1
5 Сварные стыковые соединения по ГОСТ 34. 10.748-97, тип шва С02.
6 Расчетный срок службы трубопровода 30 лет
7 Сварку трубопровода выполнять в соответствии с ГОСТ 14202-69
8 Приварку фланцев к трубам выполнить в соответствии с ГОСТ 16037-80. Тип шва У7. Трубы заказаны с учетом недокоза 4 мм
9 Привязки и отметки трубопровода уточняются на монтаже
10 Деталь поз.44 дана для подгонки на монтаже

								1350.12.38А–ЗОUНУ–1605–ТО	
Изм.	Кол.уч.	Лист	№ док.	Подп.	Дата				
Гип	Иванов					Трубопроводы наладки ЕВД в осях 16–28 в ряде А–Б	Стадия	Лист	Листов
Н. контр.	Иванов						Р	31	
ГИП	Трапезников					и внутристанционные трубопроводы.			
Нач. отдела	Шульков					Трубопровод слива из деаэраторов 0,5 МПа №9,10. Монтажный чертеж (начало)	ЗАО «ГИЛЛЕНКИРХЕН»		
Проверил	Шипулина								
Разработал	Киселева								

Инв. № подл. | Подпись и дата | Взам. инв. №